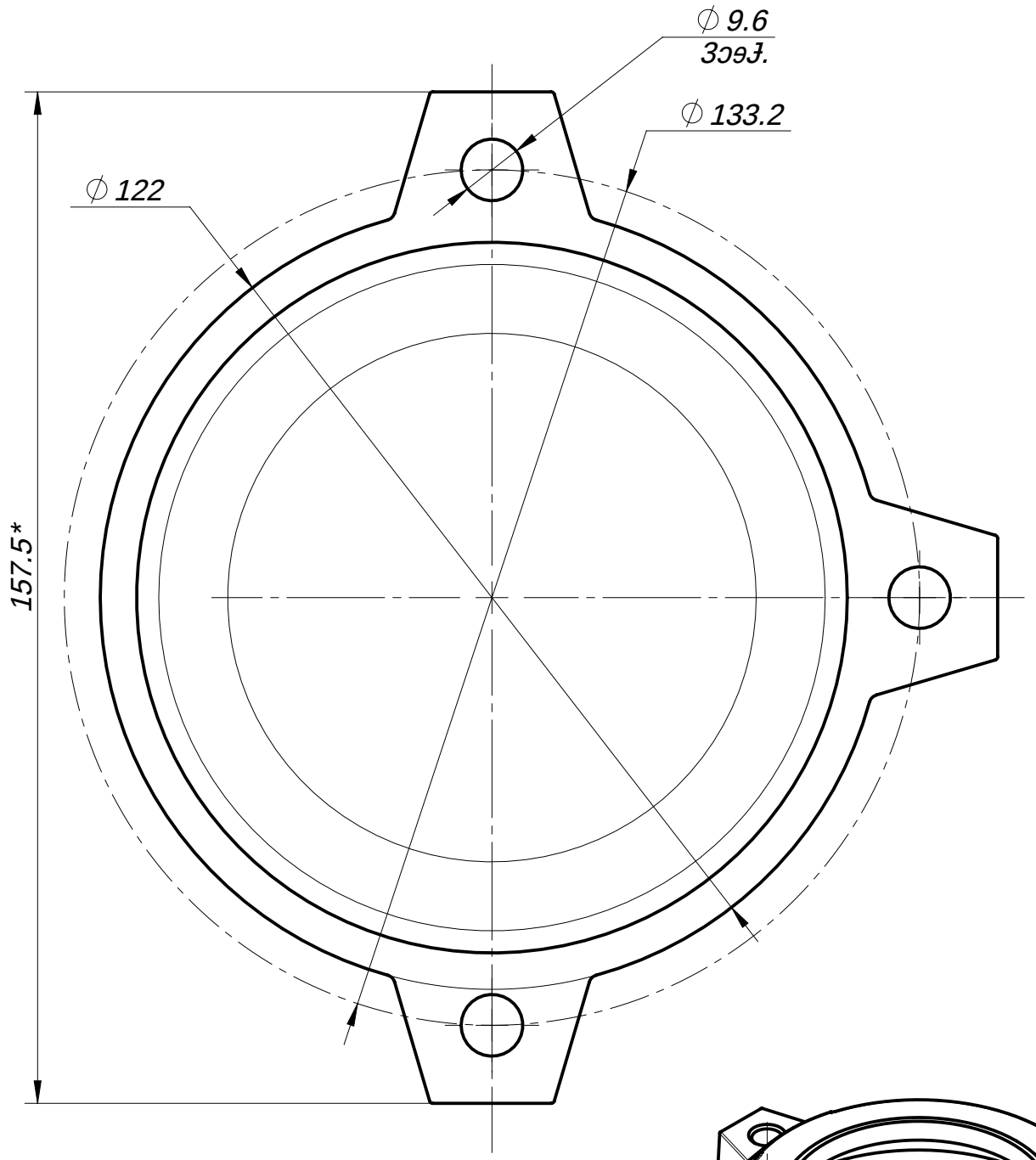

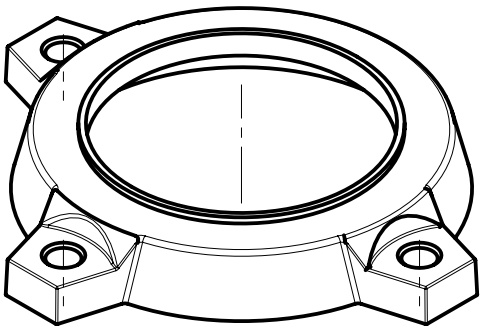

					Корпус	Лит.	Масса
						0.538	1:1
Изм.	Лист	№ докум.	Подп.	Дата	Лист 1	Листов 1	
Разраб.		Разгуляев		05.09.2022	ПРОМЕТ		
Пров.		Гасанов					
Т.контр.							
Н.контр.							
Утв.							

Копировал | Формат А4